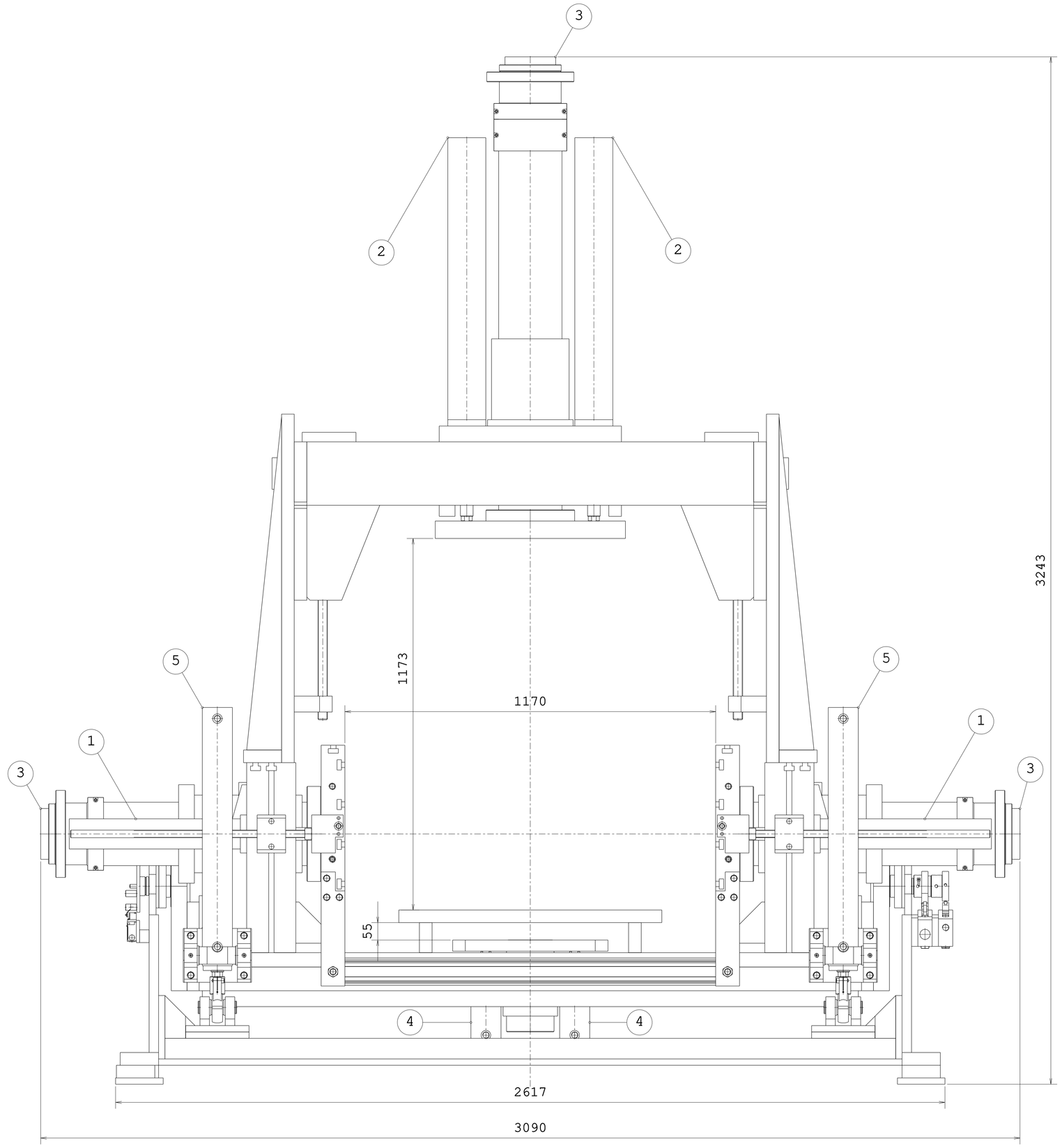

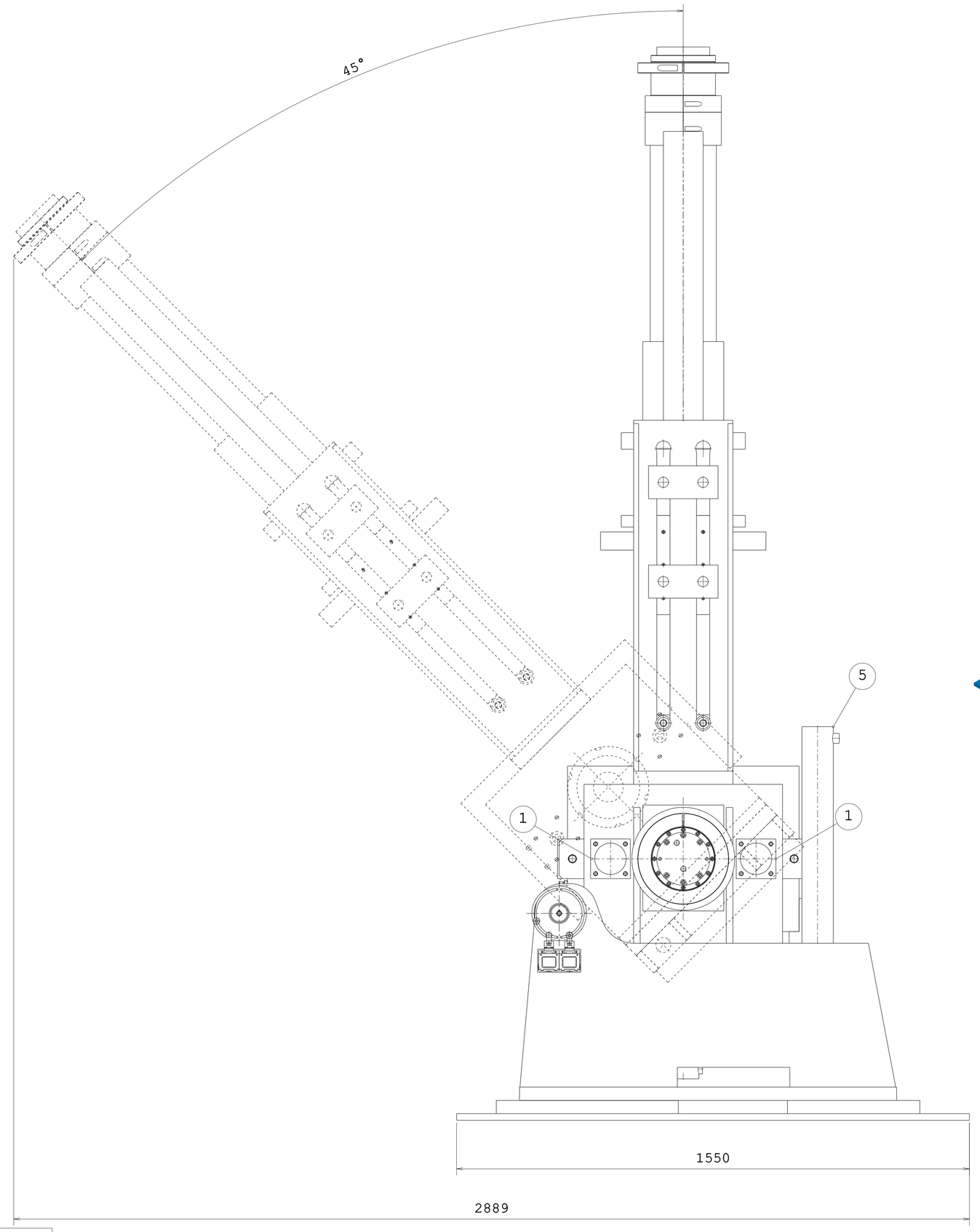

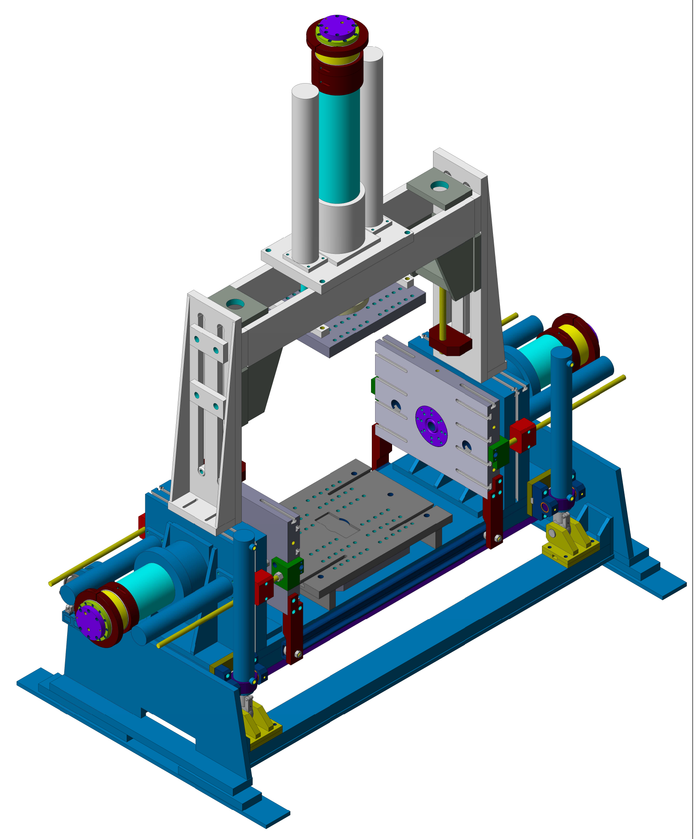

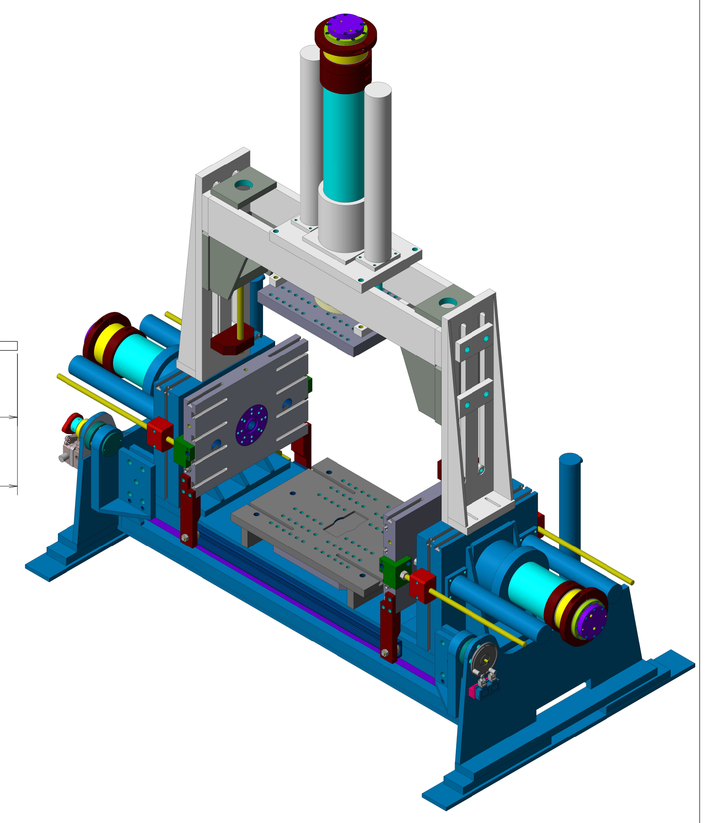

PIANO LATERALE N°2

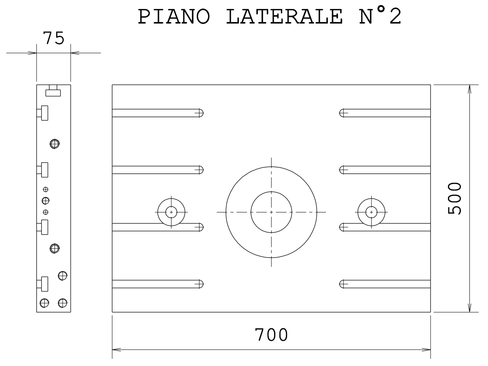

PIATTELLO ESTRAZIONE LATERALE
+ ESTRAZIONE SUPERIORE
N°3

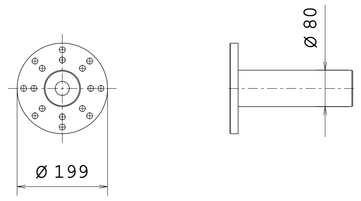

PIANO BASE N°1

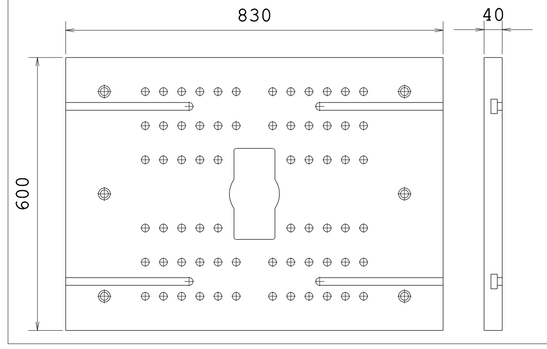

PIANO ESTRAZIONE INFERIORE N°1

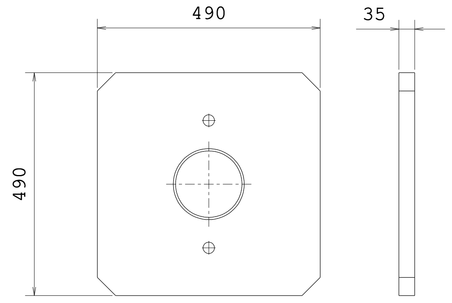

PIANO SUPERIORE N°1

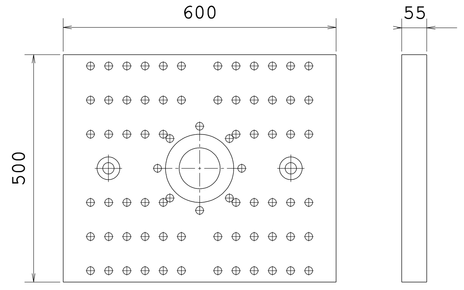

L6	
L5	
L4	
L3	
L2	
L1	
QUOTA DA VERIFICARE	QUOTA RILEVATA

6.3 3.2

LE QUOTE SENZA VALORI DI TOLLERANZA
SONO DA RITENERSI CON GRADO DI PRECISIONE MEDIO UNI 5037

ITEM	DESCRIPTION	Q.TY	MATERIAL	WEIGHT(Kg)
5	CILINDRO ALES. Ø80 STELO Ø40, CORSA 650 mm	N°2		
4	CILINDRO ALES. Ø80 STELO Ø40, CORSA 50 mm	N°2		
3	CILINDRO ALES. Ø80 STELO Ø50, CORSA 50 mm	N°3		
2	CILINDRO ALES. Ø100 STELO Ø40, CORSA 700 mm	N°2		
1	CILINDRO ALES. Ø80 STELO Ø40, CORSA 400 mm	N°4		

REV	DATE	DESCRIPTION OF REVISION	PREPARED	CHECK	APPROVAL	CLIENT CHECK	CLIENT APPROVAL
C01	16/10/04	ISSUE FOR CONSTRUCTION	Mattioli	MS	NS		

CLIENT :

ASSET JOB TITLE :

METALTECNICA

SCALE : Scala 1:6.67

DOCUMENT TITLE : LAYOUT

FORMAT PAPER : A0

DOCUMENT NUMBER : LAYOUT PRELIMINARE CH 1200

QTY PIECE 1

CONTRACTOR NO. 0000-5874

REV C01 SH. 01 / OF 01

At the end of the law, we reserve the property 'of this design no copy or disclose its content to third parties or competitors'
Ai fine di legge, ci riserviamo la proprietà 'di questo disegno di non copiare o divulgare il suo contenuto a terzi o concorrenti'